ATS500 3-1 Emax

Три взаимно резервированных ввода от сети, работающие на одну секцию потребителей. Приоритет вводов выбирается переключателем на панели управления. Установка механической блокировки возможна только для выключателей Emax E1-E6, E2.2, E4.2, E6.2..

Выключатели Emax E1-E6, Emax 2, Emax X1, Tmax T7M.

ATS500-E 3-1 Emax

Расширенный вариант АВР, помимо базовых функций, позволяет передавать в систему мониторинга информацию о параметрах электрической сети и состоянии коммутационных аппаратов в распределительных панелях.
ATS500-E предполагает установку на вводах измерительных приборов с интерфейсом передачи данных, а также установку в распределительных панелях модулей ввода-вывода.

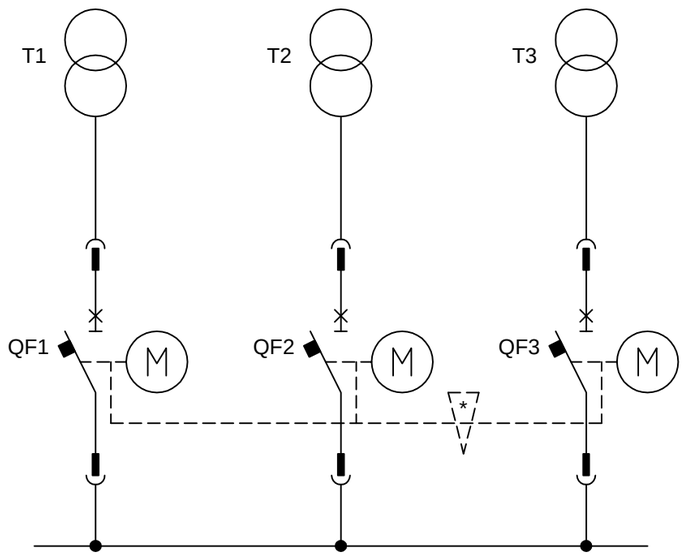

Автоматические выключатели QF1, QF2 и QF3 условно показаны как выкатные.

Подключение вторичных цепей выключателей Emax E1-E6 приведено в документе **9CNR000007-003** (Emax E1-E6. Вторичные цепи. Схема подключения).

Подключение вторичных цепей выключателей Emax X1, Emax E1.2 и Tmax T7M приведено в документе **9CNR000007-004** (Emax X1, Emax E1.2, Tmax T7M. Схема подключения).

Подключение вторичных цепей выключателей Emax E2.2, E4.2 и E6.2 приведено в документе **9CNR000007-138** (Emax E2.2, E4.2, E6.2. Схема подключения).

При использовании четырехполюсных выключателей QF1, QF2 и QF3, листы 2 и 3 заменяются листами 2a и 3a соответственно.

Провода 011..019, 021..029 и 031..039 зарезервированы для подключения измерительных приборов.
Клеммные сборки XT101, XT102 и XT103 зарезервированы для подключения измерительных приборов.

Питание цепей управления (линии 201, 202, 301, 302) распределить через клеммные сборки при помощи шинных перемычек.

При необходимости, использовать промежуточные клеммы.

Цвета светосигнальной аппаратуры указаны в соответствии с ГОСТ 28763-90.

Для варианта **ATS500-E** дополнительно применяются документы:
- **9CNR000007-151** (ATS500-E. Измерительные приборы. Схема подключения);
- **9CNR000007-152** (ATS500-E. Контроль РП. Принципиальная схема).

Prepared Mikhail Komarov		Document kind Принципиальная схема	Date 2014-02-28
Approved	ABB	Title ATS500(-E) 3-1 Emax	Page 1/21
Resp. (division/department)		Document id. 9CNR000007-133	Rev. A / Lang. ru

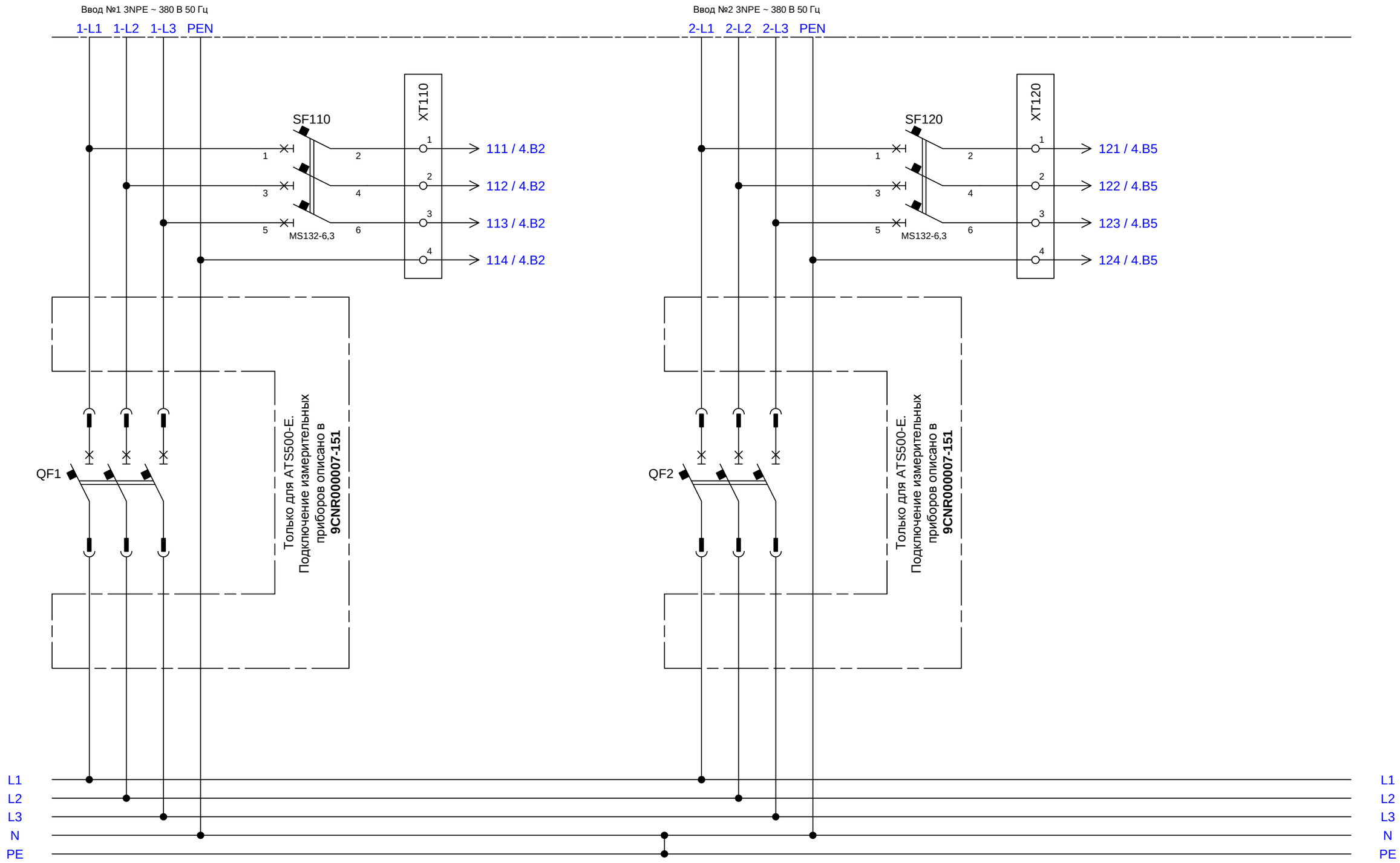

При использовании четырехполюсных выключателей, взамен данного листа использовать лист 2а.

ABB		Title ATS500(-E) 3-1 Emax	Page 2 / 21
	Resp. (division/department)	Document id. 9CNR000007-133	Rev. A / Lang. ru

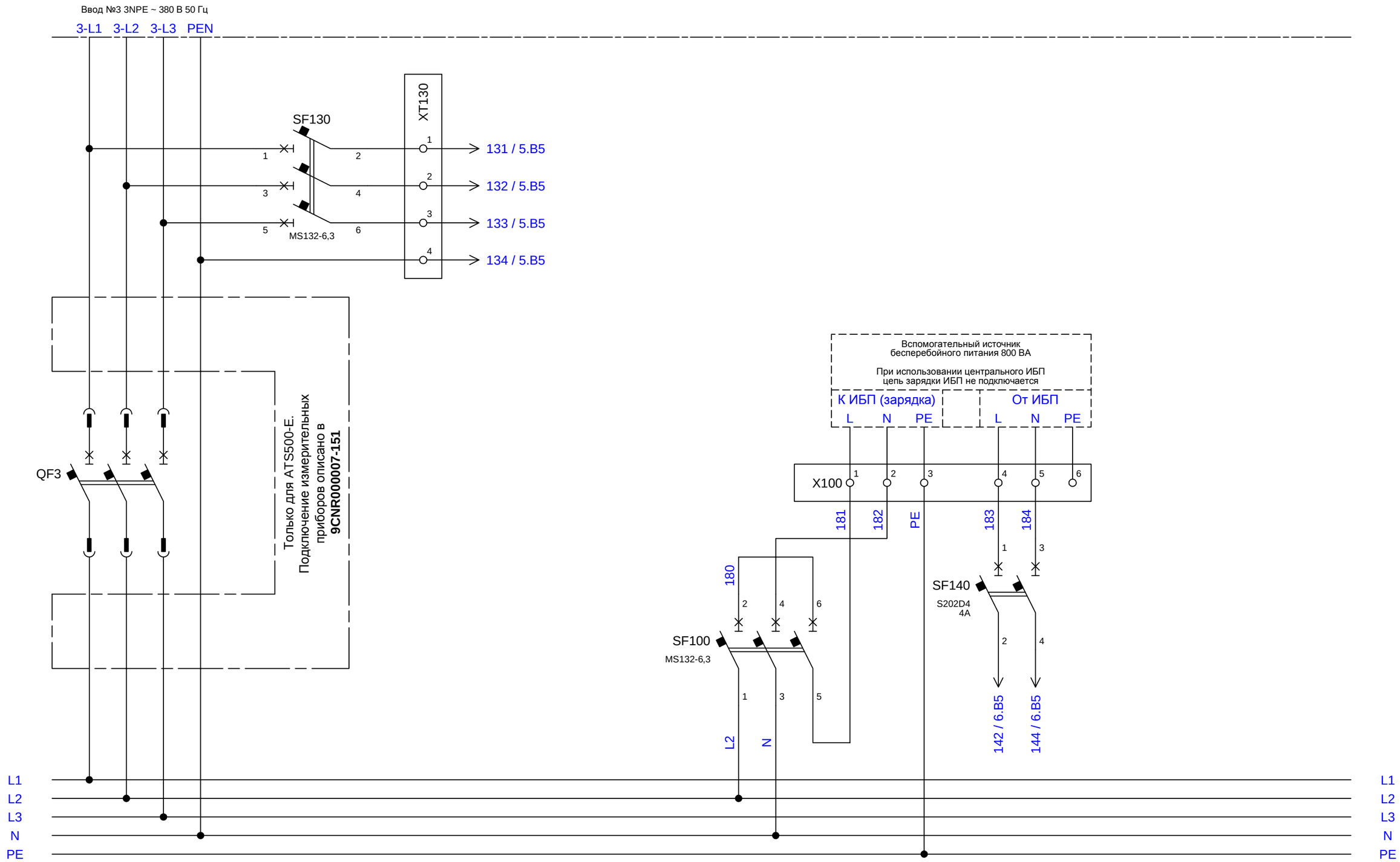

При использовании четырехполюсных выключателей, взамен данного листа использовать лист 3а.

ABB		Title ATS500(-E) 3-1 Emax	Page 3 / 21
	Resp. (division/department)	Document id. 9CNR000007-133	Rev. A / Lang. ru

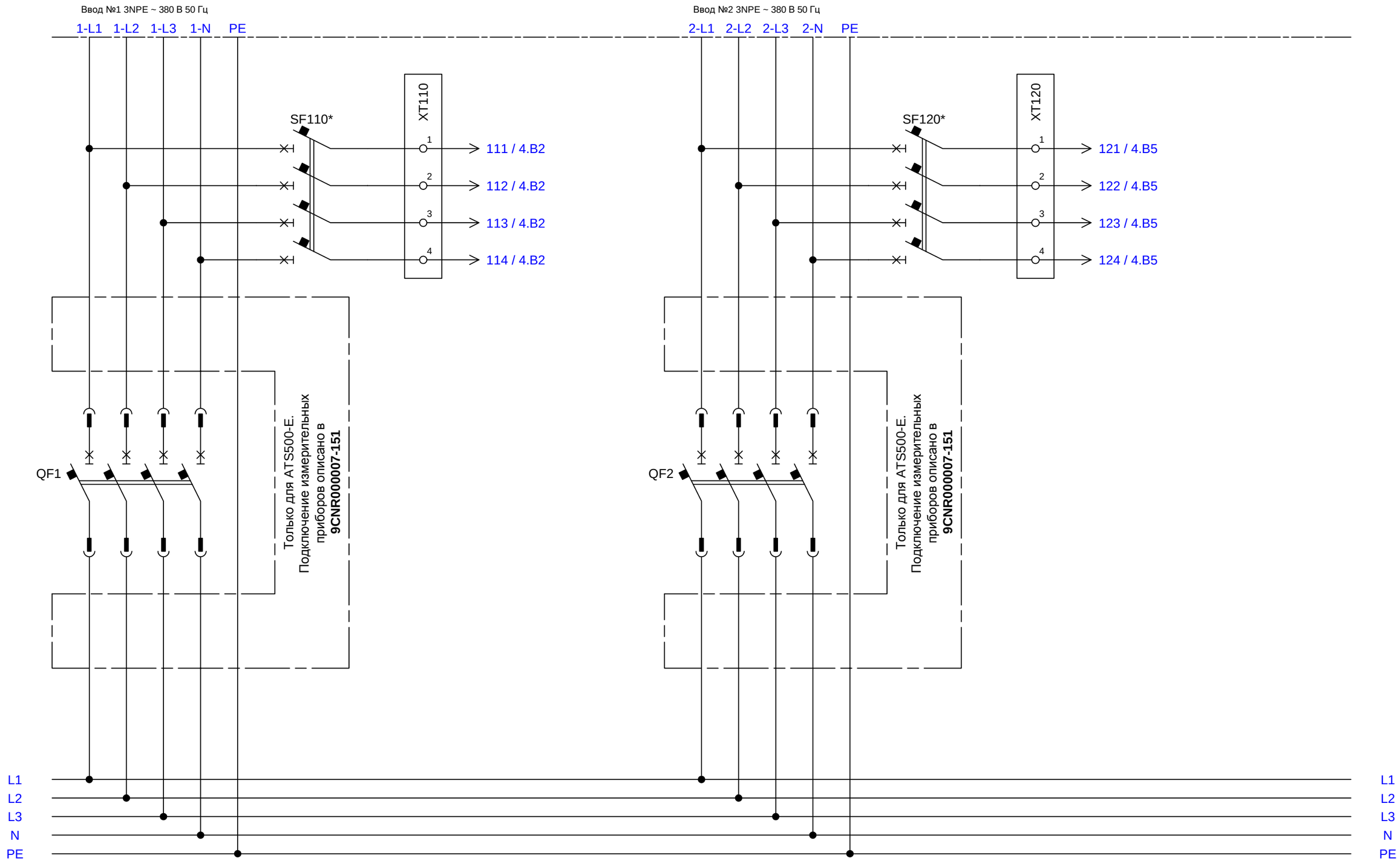

Данный лист схемы используется взамен листа 2 при использовании четырехполюсных выключателей.

ABB		Title ATS500(-E) 3-1 Emax	Page 2a / 21
	Resp. (division/department)	Document id. 9CNR000007-133	Rev. A / Lang. ru

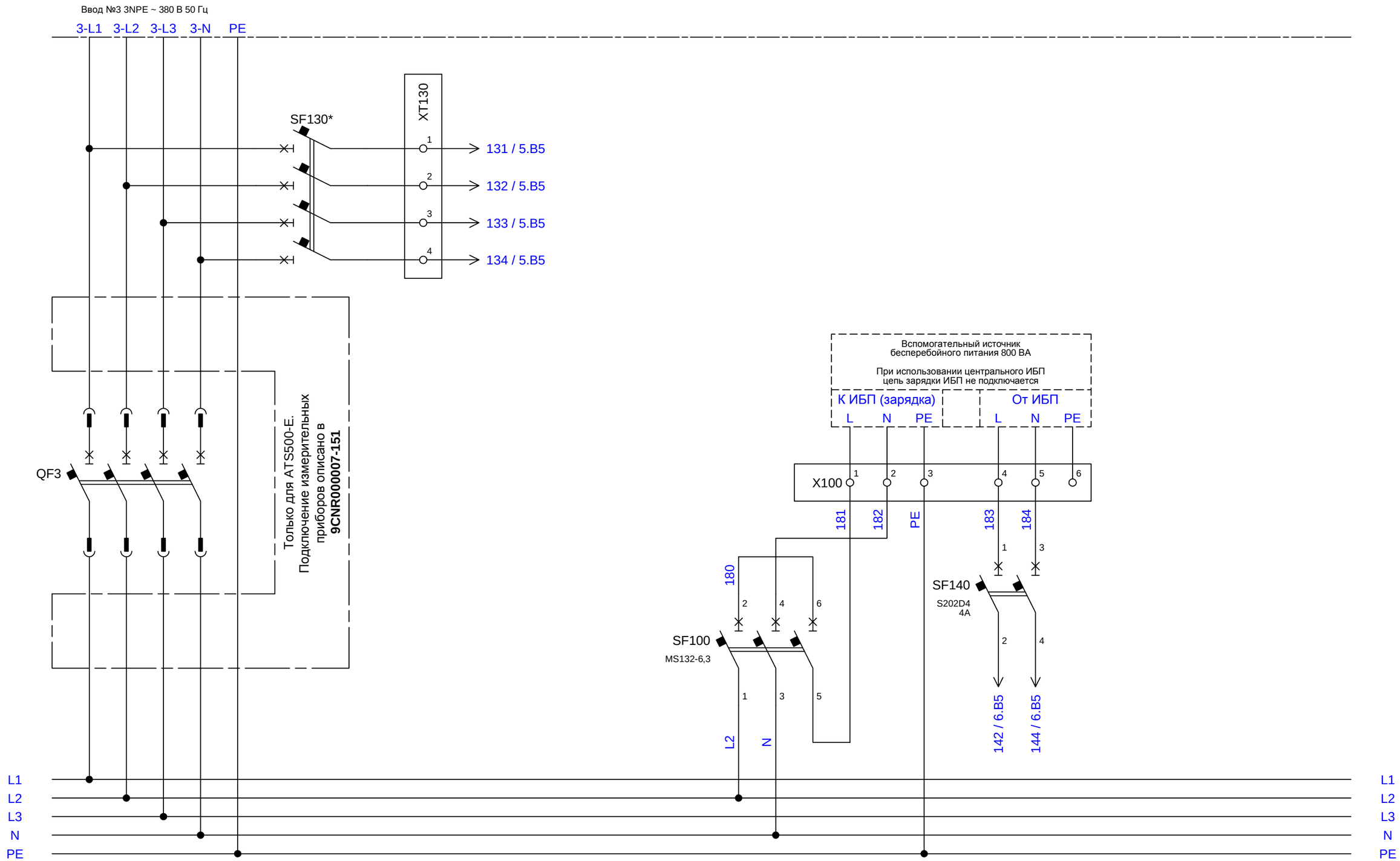

Данный лист схемы используется взамен листа 3 при использовании четырехполюсных выключателей.

ABB		Title: ATS500(-E) 3-1 Emax	Page: 3a / 21
	Resp. (division/department)	Document id.: 9CNR000007-133	Rev.: A / Lang.: ru

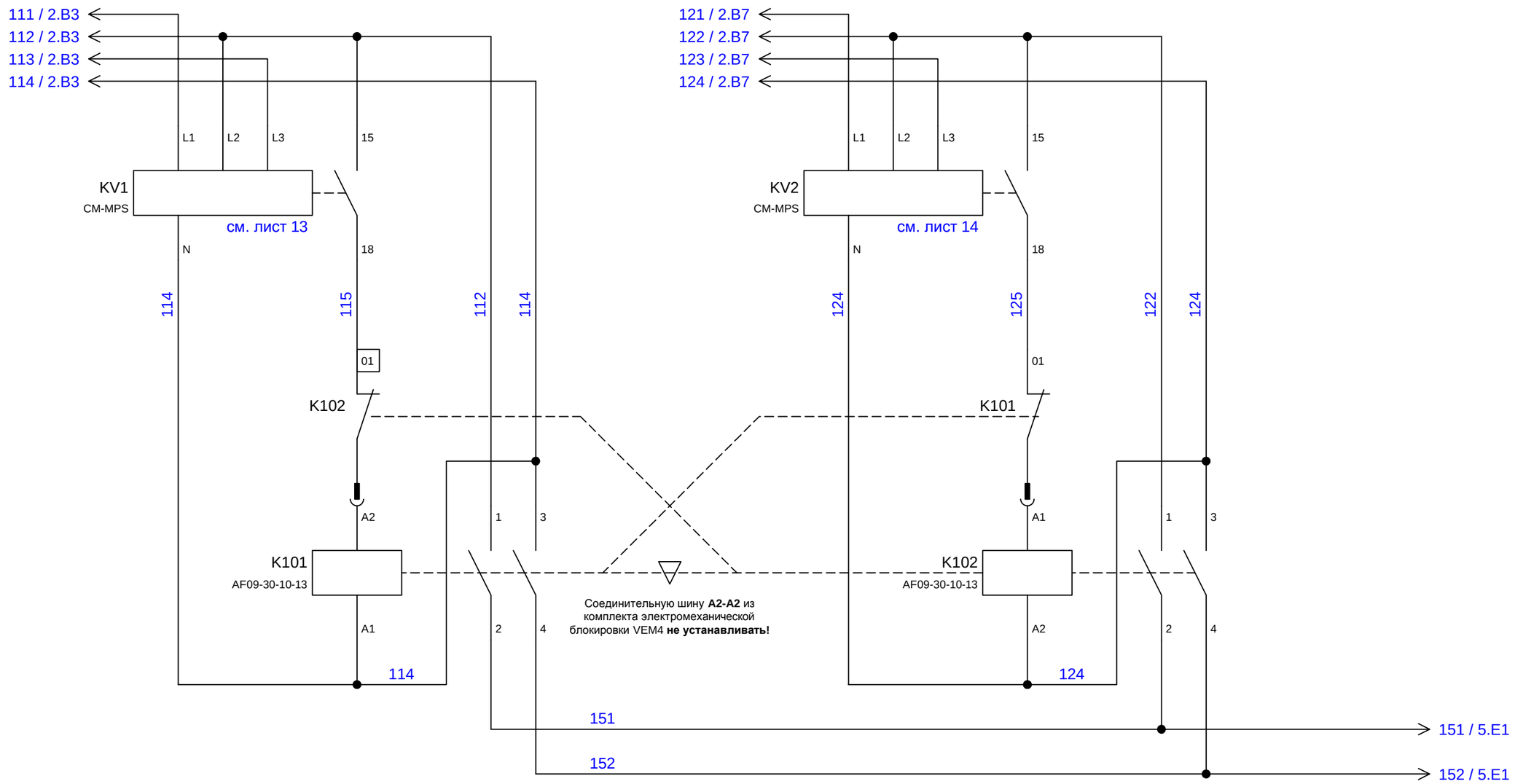

ABB		Title ATS500(-E) 3-1 Emax	Page 4 / 21
	Resp. (division/department)	Document id. 9CNR000007-133	Rev. A / Lang. ru

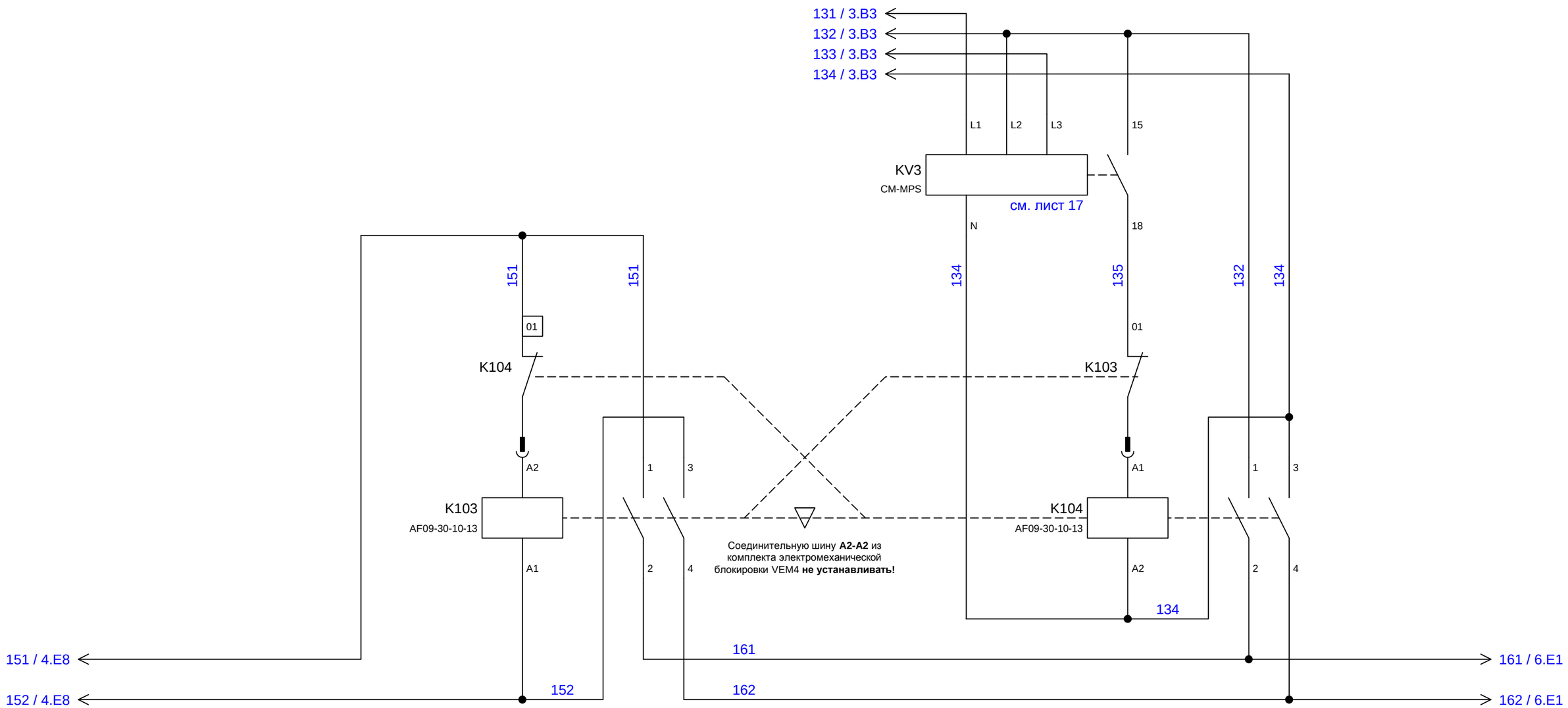

ABB		Title ATS500(-E) 3-1 Emax	Page 5 / 21
	Resp. (division/department)	Document id. 9CNR000007-133	Rev. A / Lang. ru

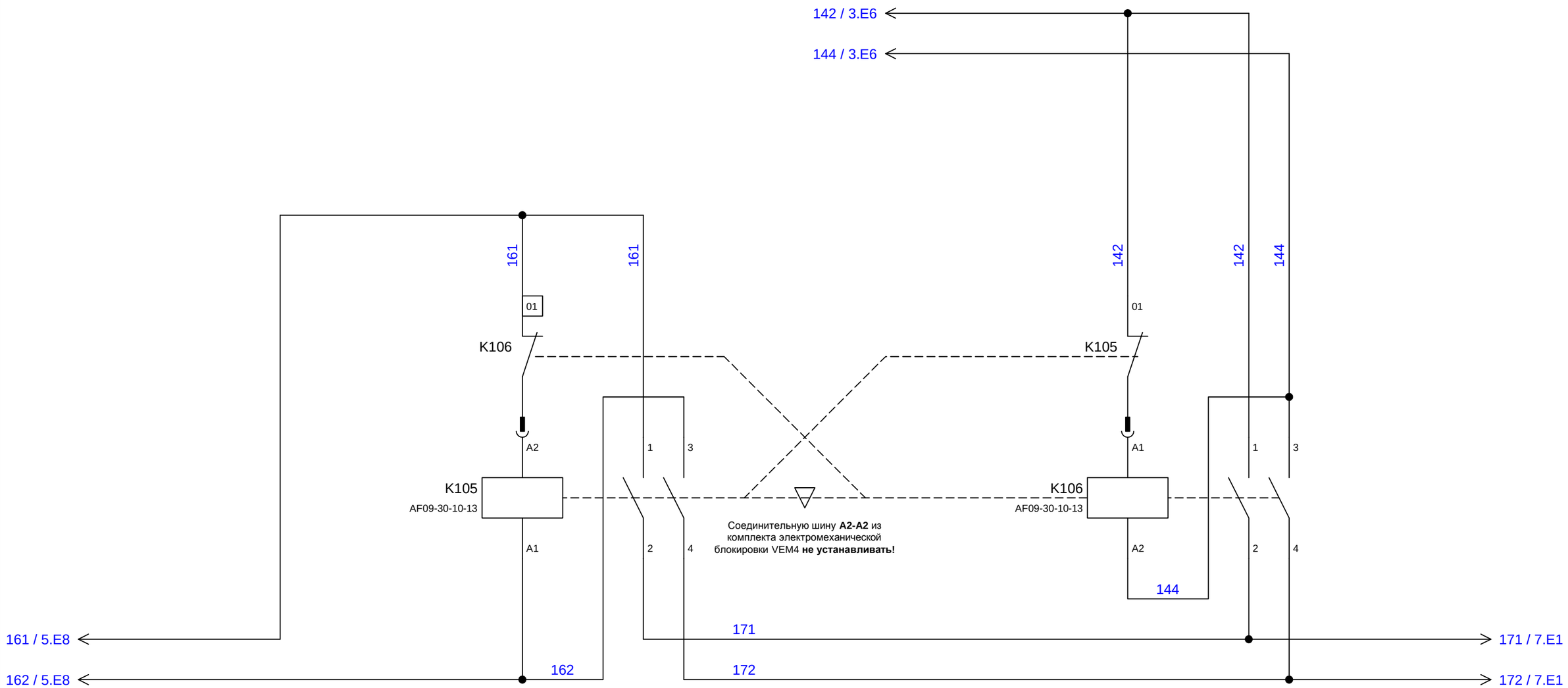

ABB		Title ATS500(-E) 3-1 Emax	Page 6 / 21
	Resp. (division/department)	Document id. 9CNR000007-133	Rev. A / Lang. ru

ATS500(-E)

ATS500-E

Питание измерительных приборов и модулей распределенной системы ввода-вывода для контроля коммутационной аппаратуры распределительных панелей.

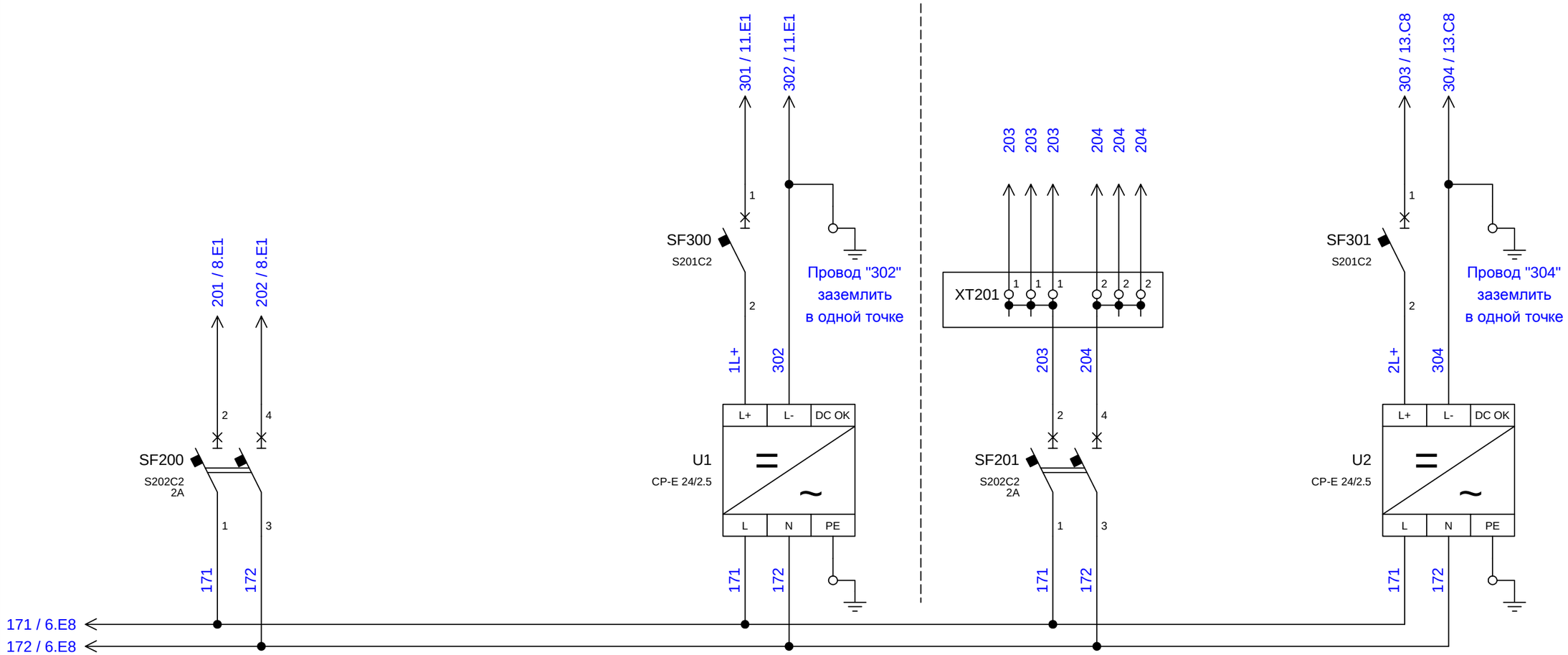

Питание приводов автоматических выключателей		Питание автоматики АВР	Питание измерительных приборов. Только для ATS500-E	Питание модулей ввода-вывода для контроля состояния коммутационной аппаратуры распределительных панелей. Только для ATS500-E

ABB		Title ATS500(-E) 3-1 Emax	Page 7 / 21
	Resp. (division/department)	Document id. 9CNR000007-133	Rev. A Lang. ru

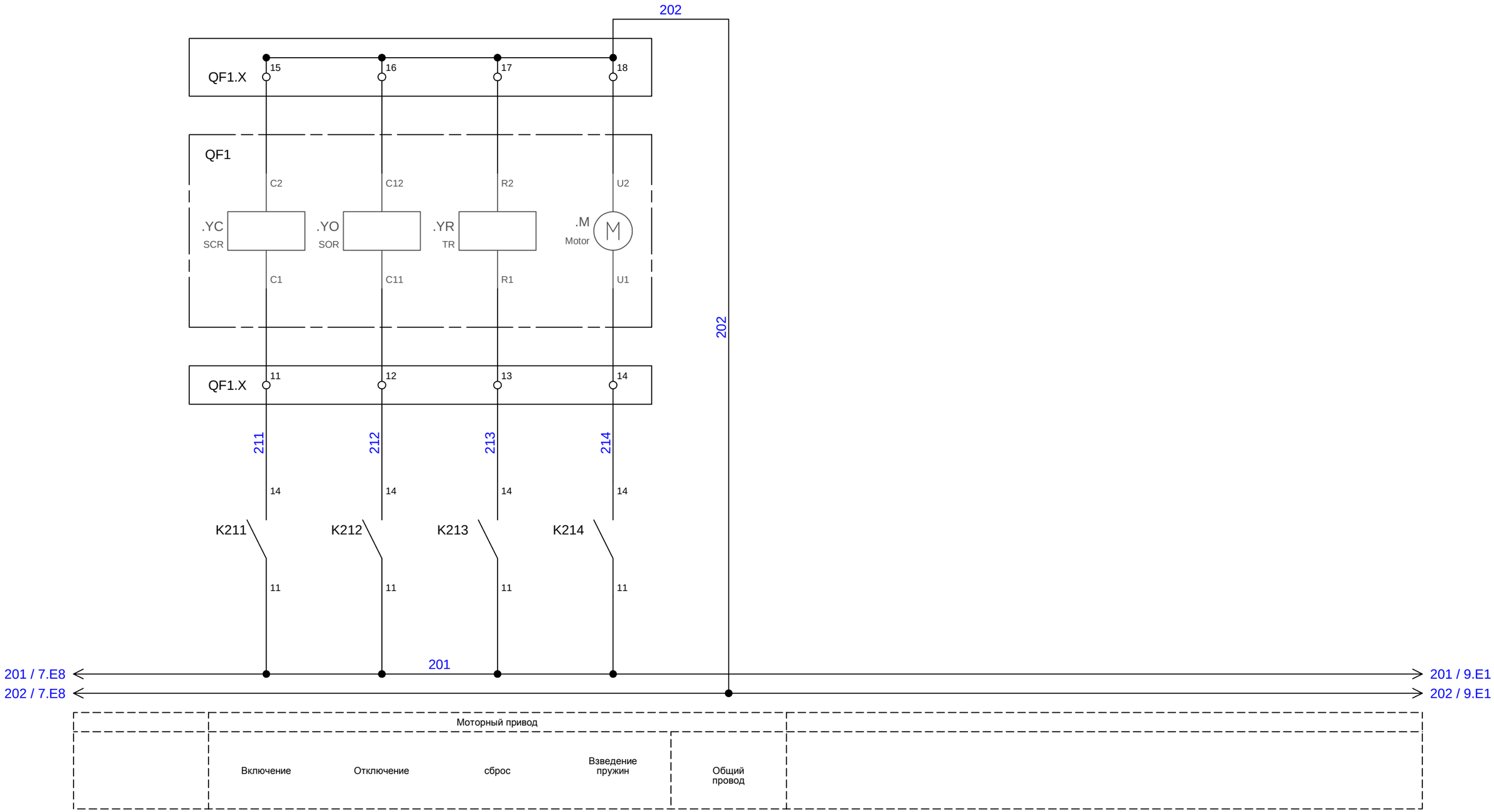

ABB		Title ATS500(-E) 3-1 Emax	Page 8 / 21
	Resp. (division/department)	Document id. 9CNR000007-133	Rev. A / Lang. ru

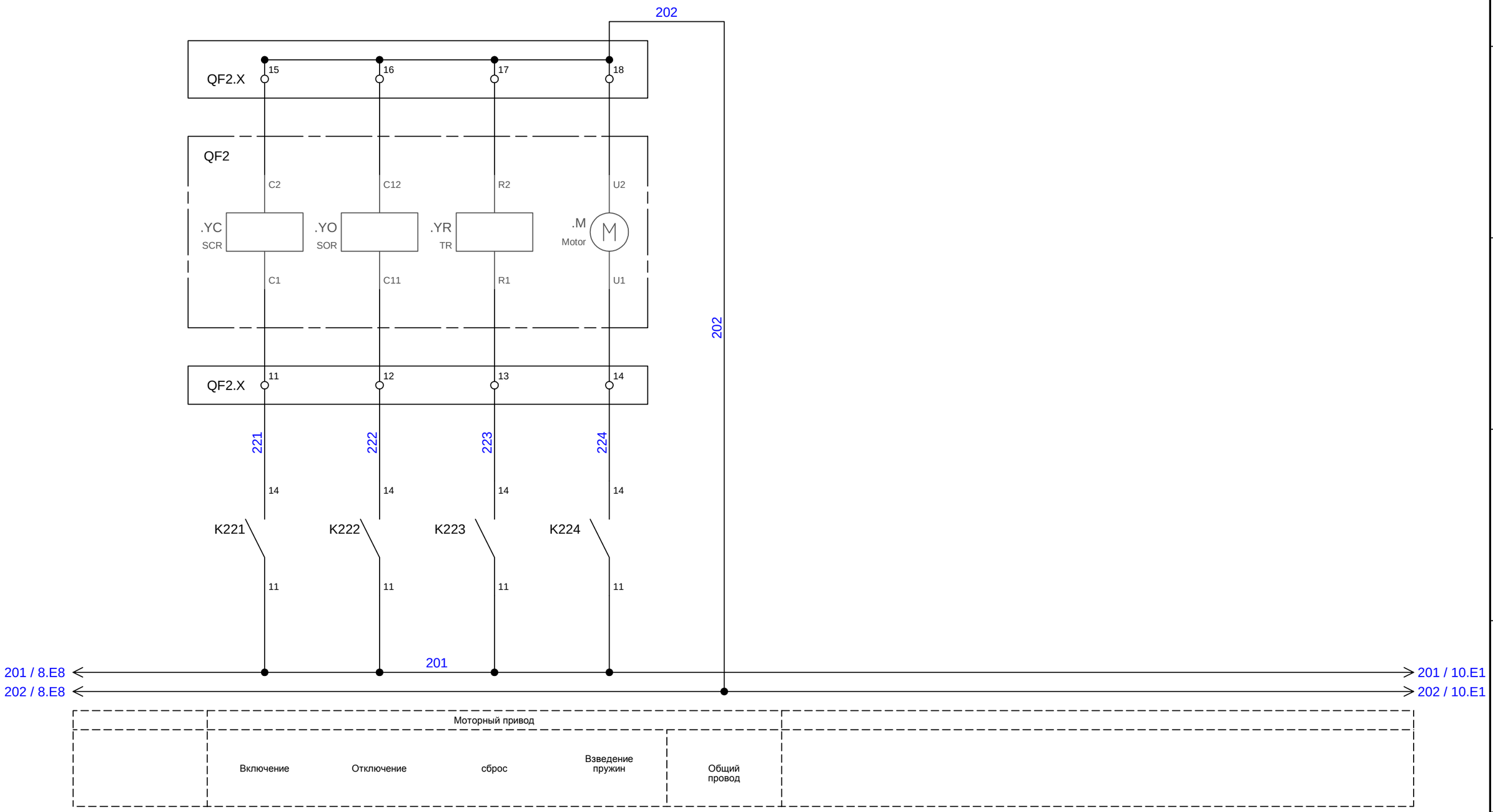

ABB		Title ATS500(-E) 3-1 Emax	Page 9 / 21
	Resp. (division/department)	Document id. 9CNR000007-133	Rev. A / Lang. ru

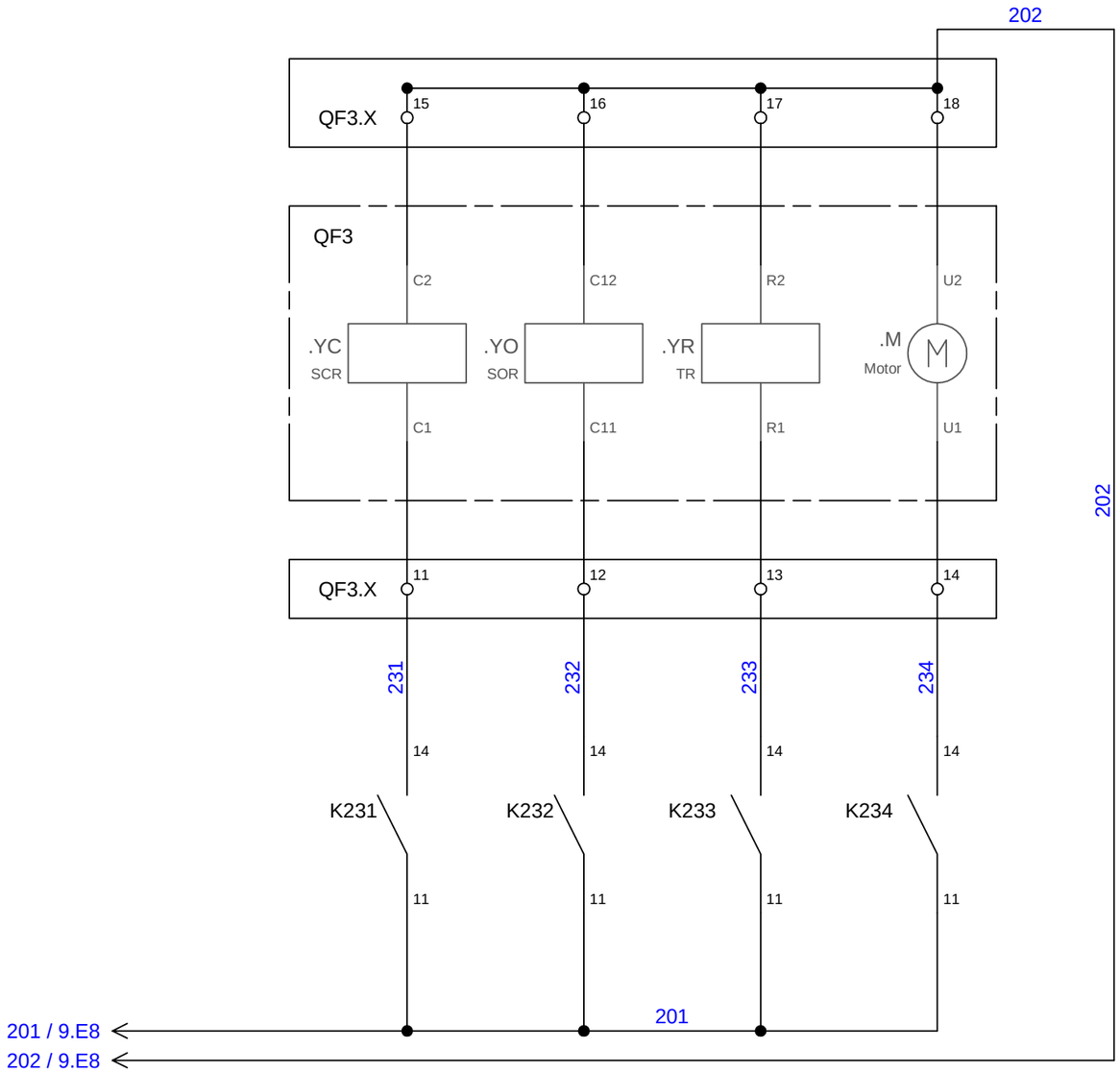

	Моторный привод					
	Включение	Отключение	сброс	Взведение пружин	Общий провод	

ABB		Title ATS500(-E) 3-1 Emax	Page 10 / 21
	Resp. (division/department)	Document id. 9CNR000007-133	Rev. A Lang. ru

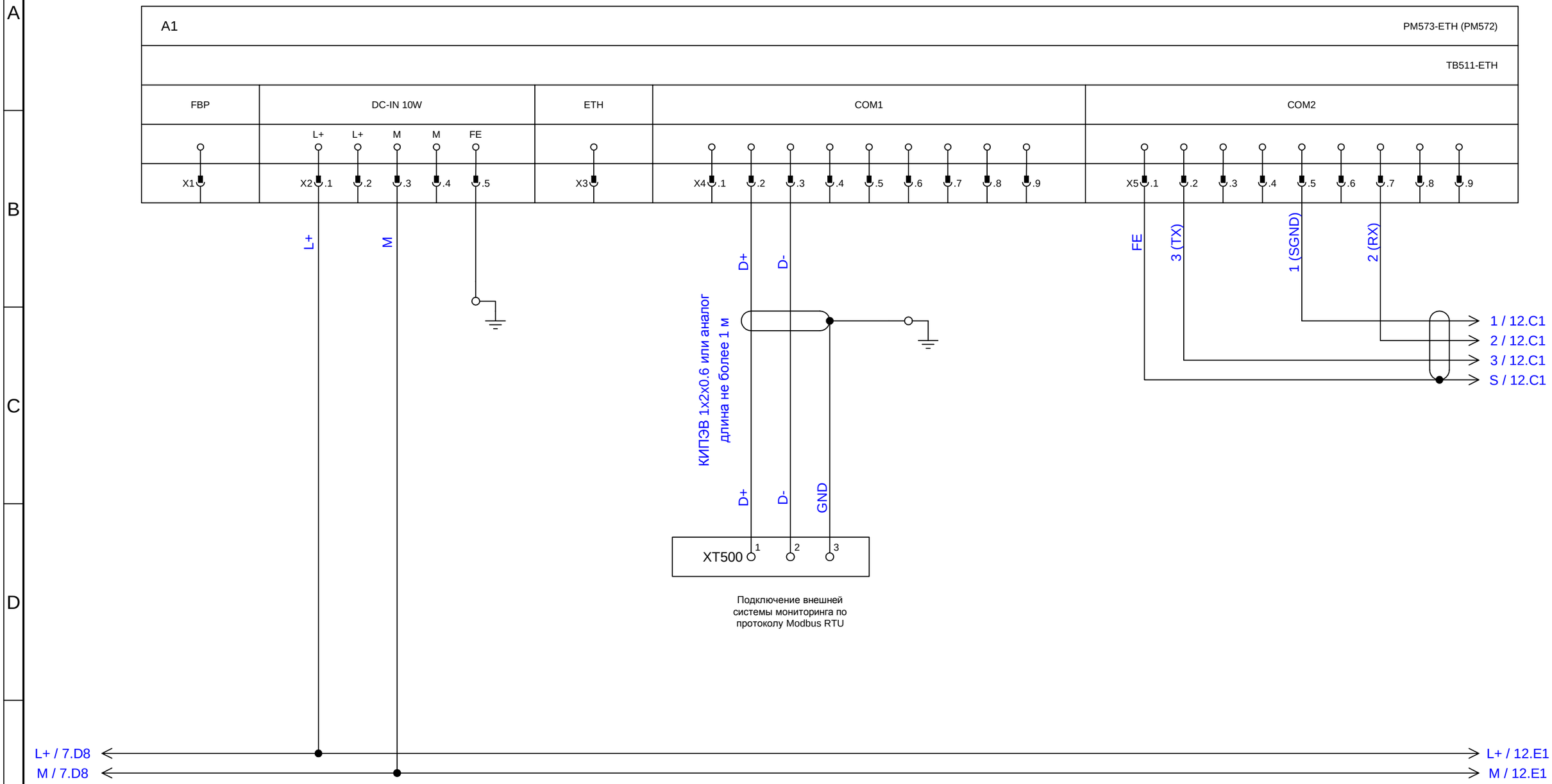

Для соединения панели оператора CP630 с процессорным модулем PM573-ETH (PM572) используется кабель TK681 - 1SAP500981R0001 или его эквивалент, изготовленный по месту.

ABB		Title ATS500(-E) 3-1 Emax	Page 11 / 21
	Resp. (division/department)	Document id. 9CNR000007-133	Rev. A / Lang. ru

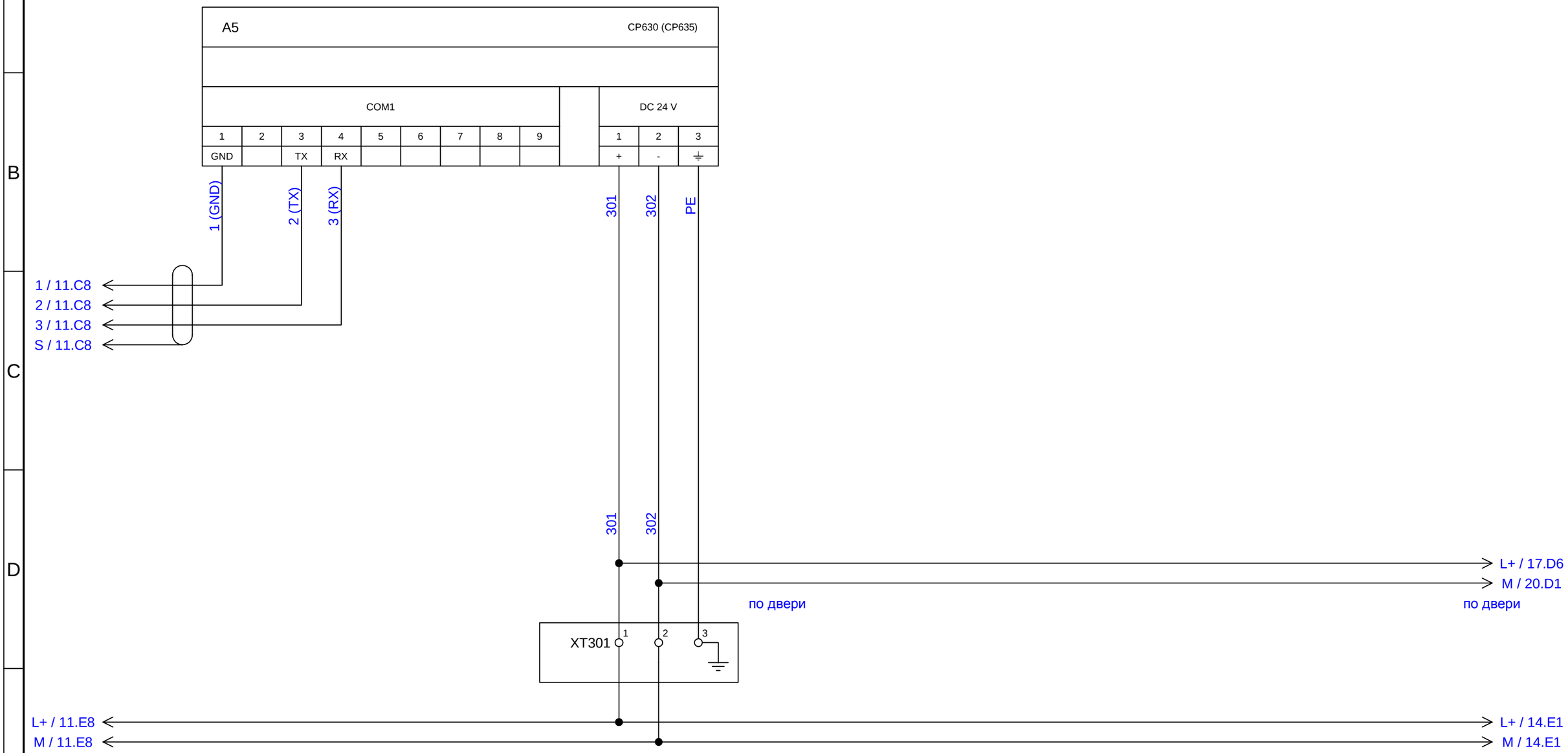

Для соединения панели оператора CP630 с процессорным модулем PM573-ETH (PM572) используется кабель TK681 - 1SAP500981R0001 или его эквивалент, изготовленный по месту.

ABB		Title ATS500(-E) 3-1 Emax	Page 12 / 21
	Resp. (division/department)	Document id. 9CNR000007-133	Rev. A / Lang. ru

ATS500-E

Коммуникационный модуль CM574-RS для подключения измерительных приборов и системы контроля состояния коммутационной аппаратуры распределительных панелей. Модуль CM574-RS устанавливается в монтажное основание TB511-ETH слева от процессорного модуля PM573-ETH.

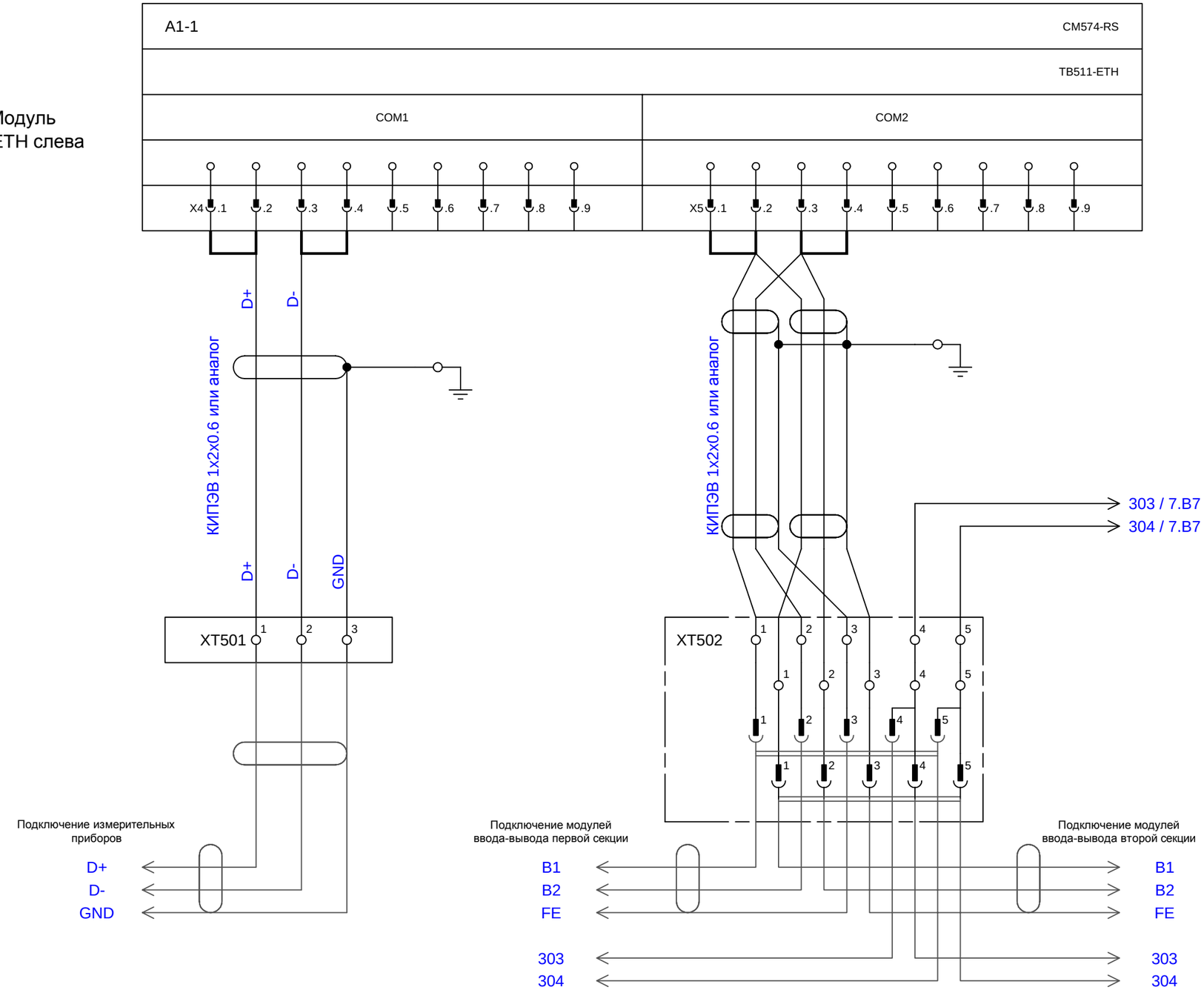

Только для варианта ATS500-E. Подключение измерительных приборов описано в 9CNR000007-151.
Подключение модулей ввода-вывода распределительных панелей показано в 9CNR000007-152.

ABB		Title ATS500(-E) 3-1 Emax	Page 13 / 21
	Resp. (division/department)	Document id. 9CNR000007-133	Rev. A / Lang. ru

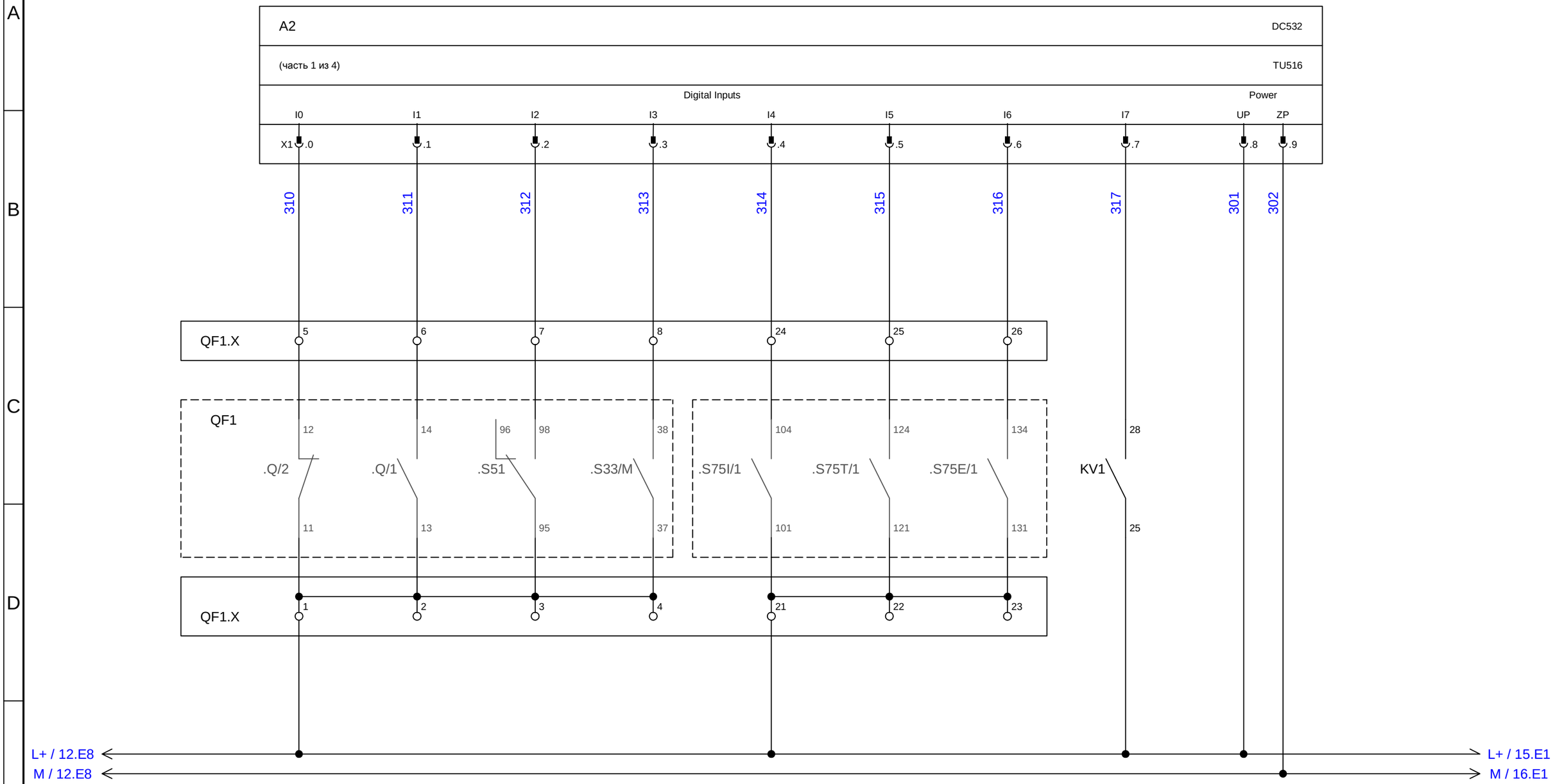

Контакты сигнализации показаны для варианта Emax E1-E6 в выкатном исполнении.

ABB		Title: ATS500(-E) 3-1 Emax	Page: 14 / 21
	Resp. (division/department)	Document id.: 9CNR000007-133	Rev.: A / Lang.: ru

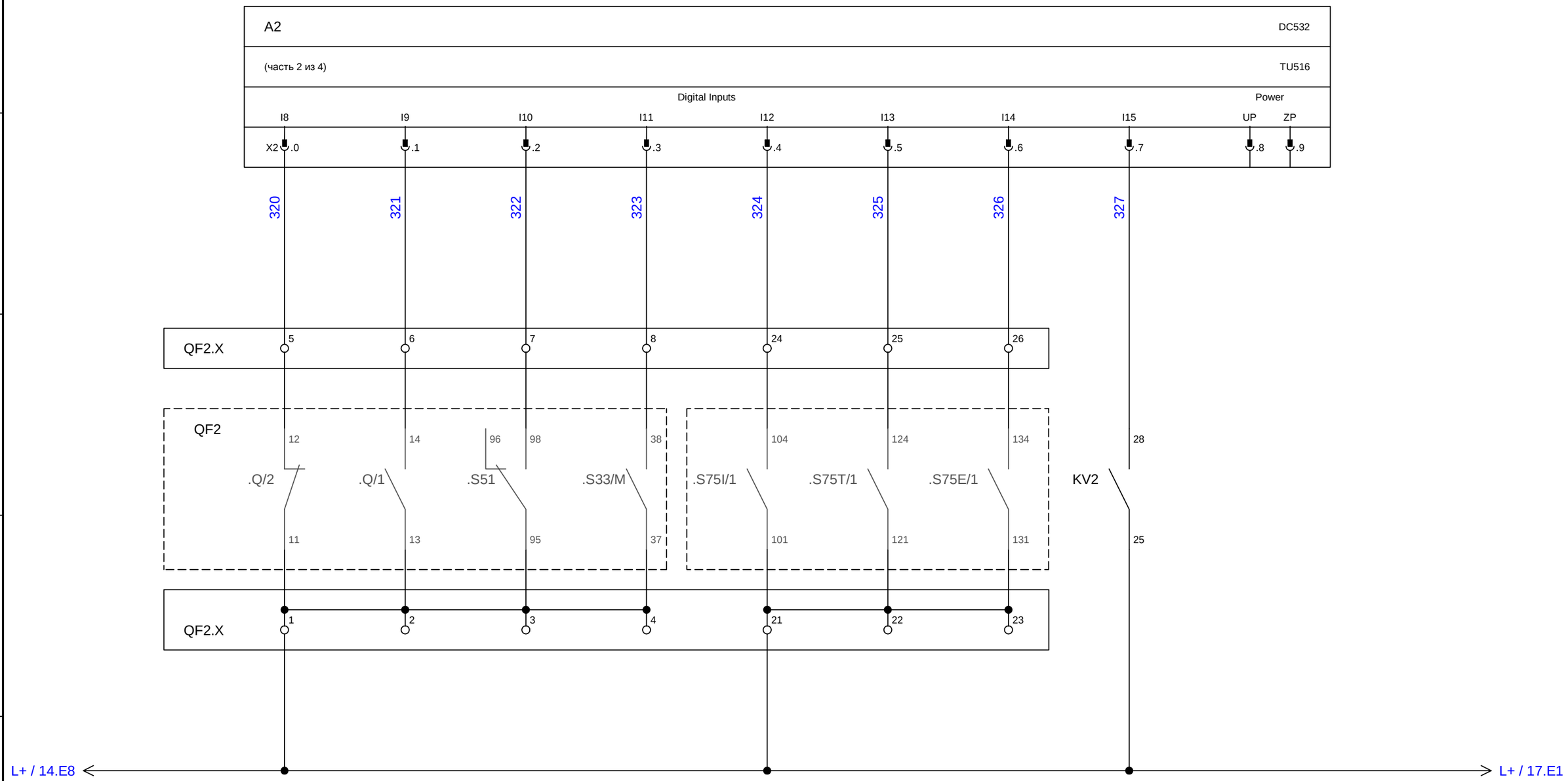

	QF2 - Ввод №2							Ввод №2	
	Отключено	Включено	Аварийное срабатывание	Пружина взведена	Установлен (Задвинут)	Изолирован (Тест)	Извлечен (Выдвинут)	Контроль напряжения	

Контакты сигнализации показаны для варианта Emax E1-E6 в выкатном исполнении.

ABB		Title ATS500(-E) 3-1 Emax	Page 15 / 21
	Resp. (division/department)	Document id. 9CNR000007-133	Rev. A / Lang. ru

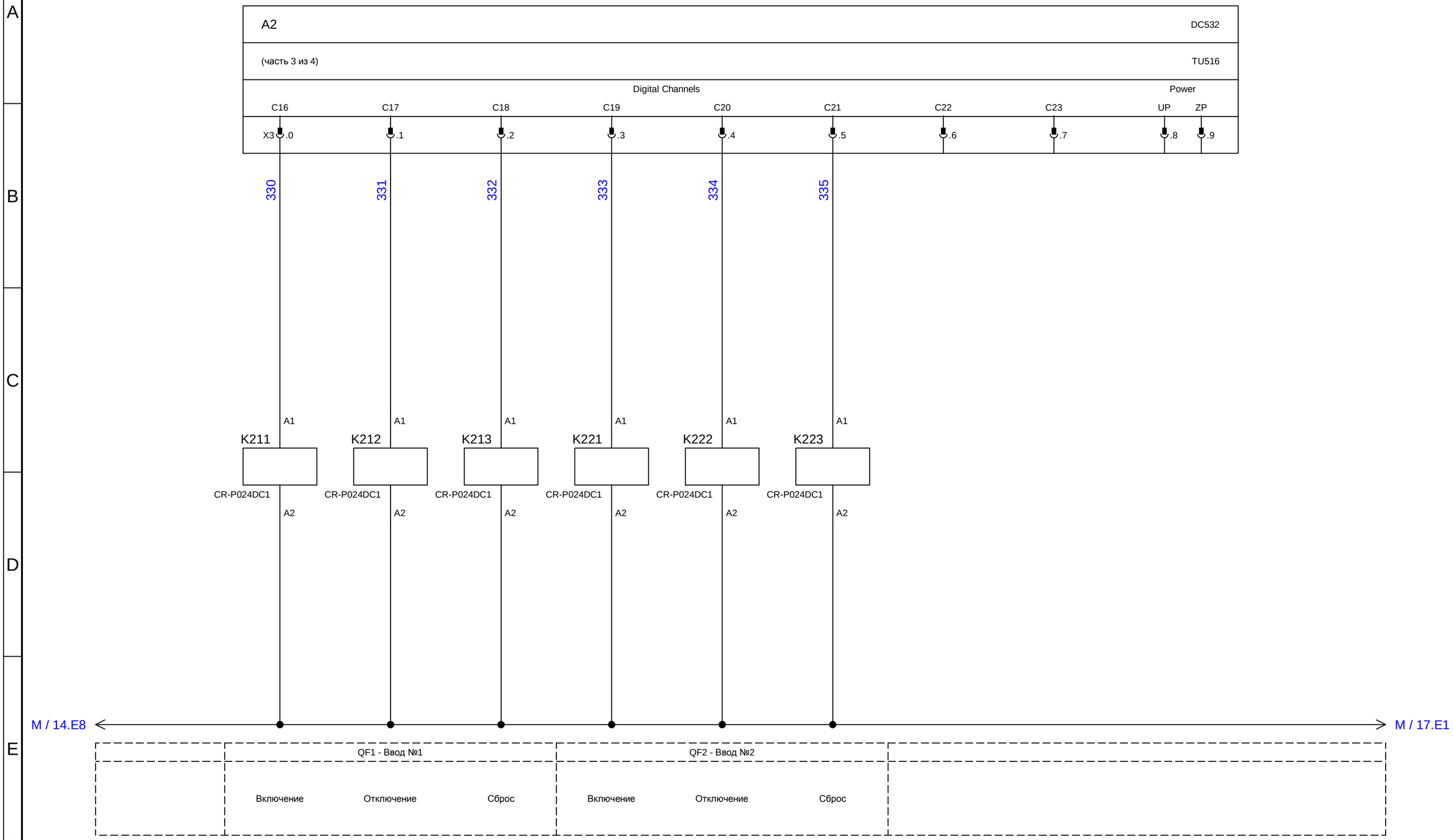

ABB		Title ATS500(-E) 3-1 Emax	Page 16 / 21
	Resp. (division/department)	Document id. 9CNR000007-133	Rev. A / Lang. ru

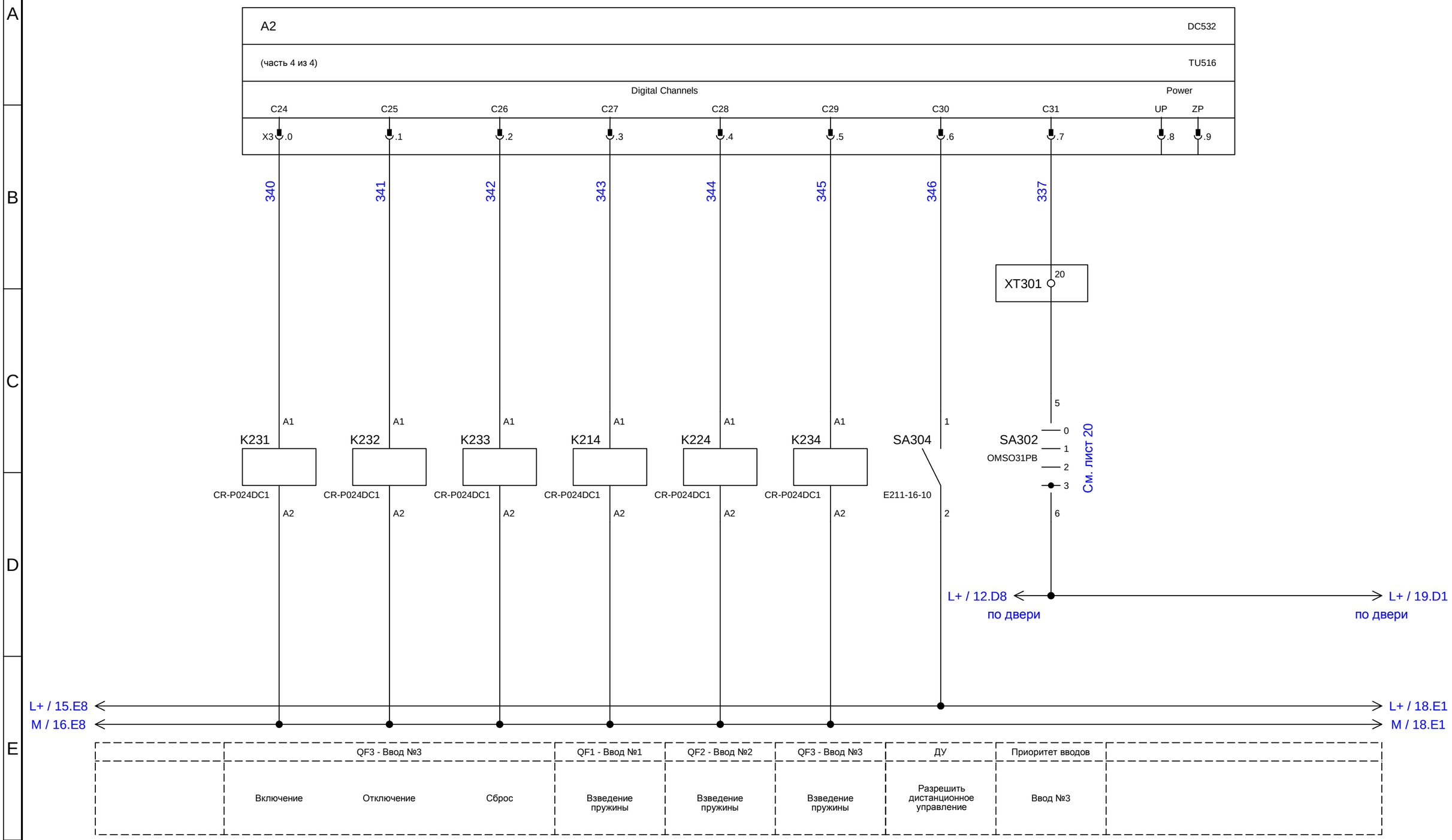

ABB		Title ATS500(-E) 3-1 Emax	Page 17 / 21
	Resp. (division/department)	Document id. 9CNR000007-133	Rev. A / Lang. ru

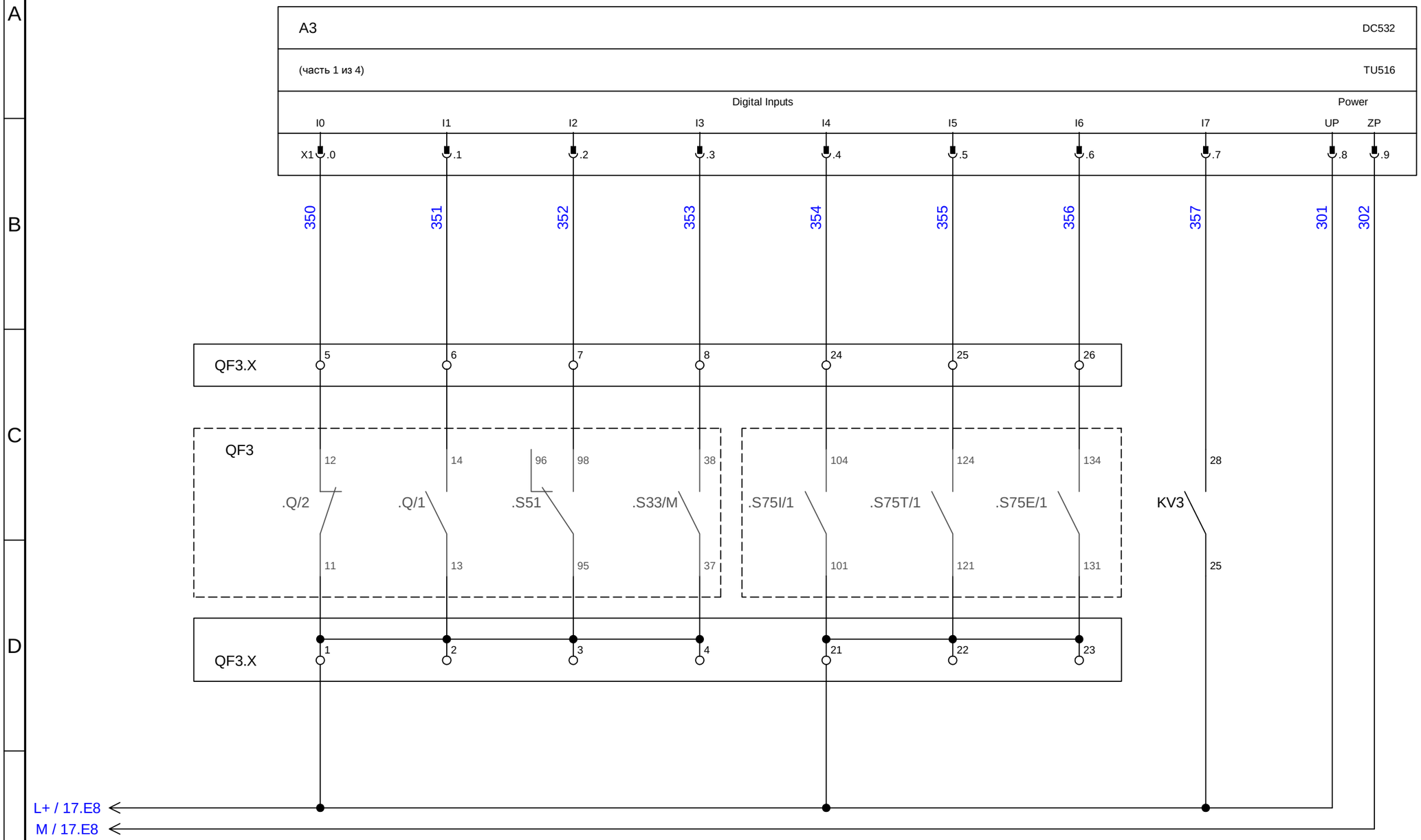

	QF3 - Ввод №3							Ввод №3 (ДГУ)	
	Отключено	Включено	Аварийное срабатывание	Пружина взведена	Установлен (Задвинут)	Изолирован (Тест)	Извлечен (Выдвинут)	Контроль напряжения	

Контакты сигнализации показаны для варианта Emax E1-E6 в выкатном исполнении.

ABB		Title ATS500(-E) 3-1 Emax	Page 18 / 21
	Resp. (division/department)	Document id. 9CNR000007-133	Rev. A / Lang. ru

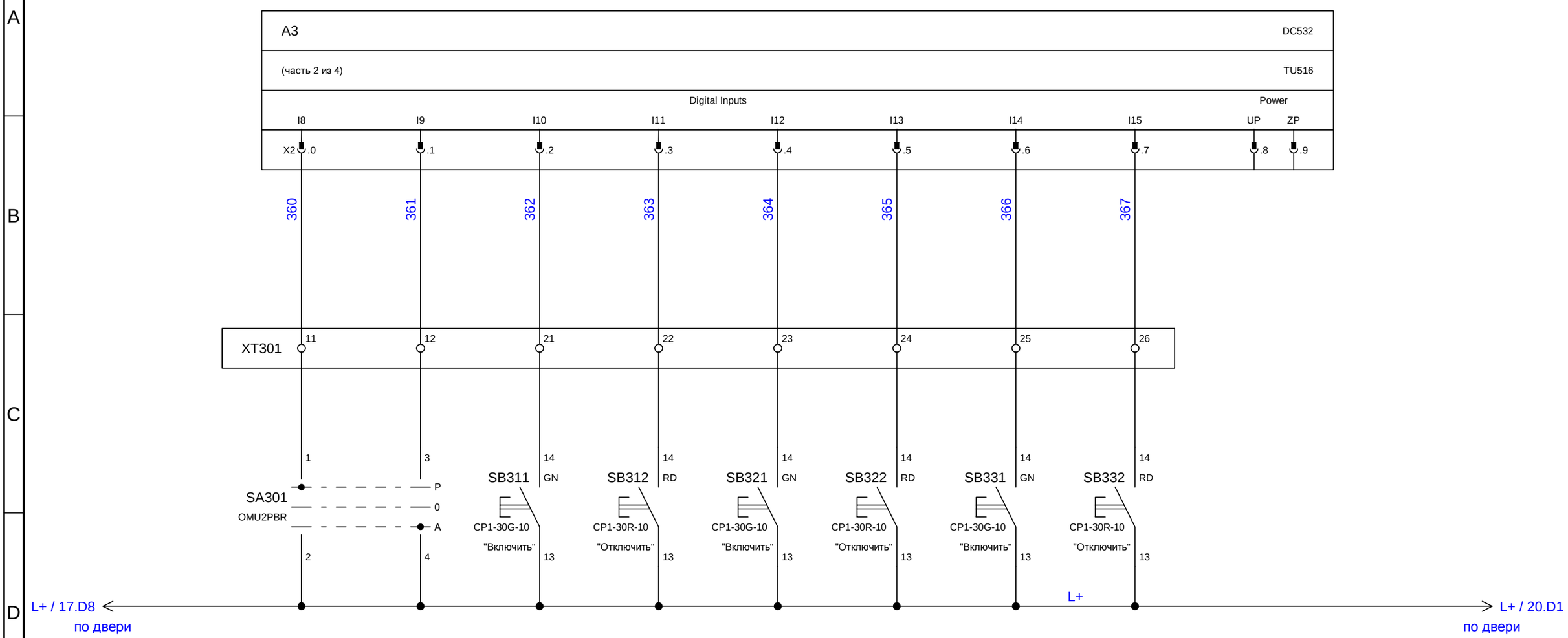

	Режим управления АВР		QF1 - Ввод №1		QF2 - Ввод №2		QF3 - Ввод №3		
	Вручную	Автоматически	Включить	Отключить	Включить	Отключить	Включить	Отключить	

ABB		Title ATS500(-E) 3-1 Emax	Page 19 / 21
	Resp. (division/department)	Document id. 9CNR000007-133	Rev. A Lang. ru

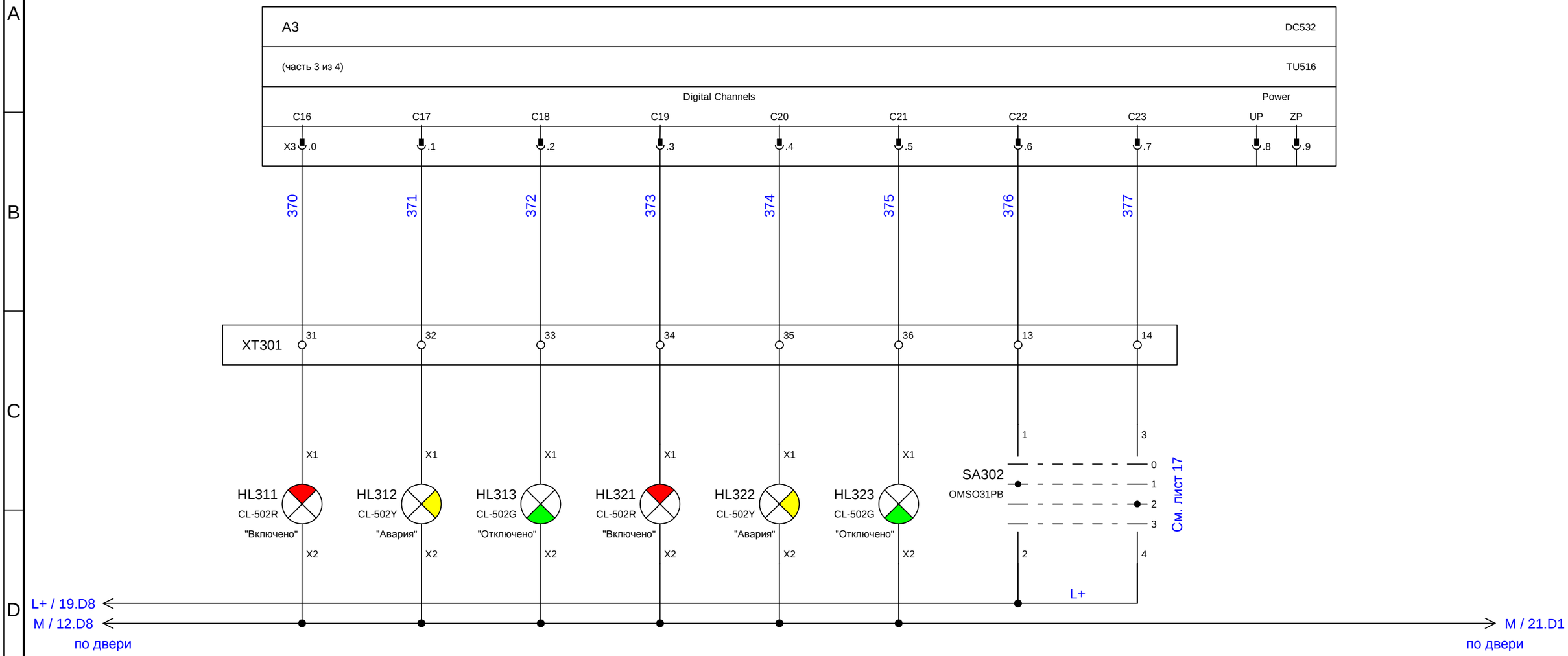

	QF1 - Ввод №1			QF2 - Ввод №2			Приоритет вводов		
	Включено	Авария	Отключено	Включено	Авария	Отключено	Ввод №1	Ввод №2	

ABB		Title ATS500(-E) 3-1 Emax	Page 20 / 21
	Resp. (division/department)	Document id. 9CNR000007-133	Rev. A Lang. ru

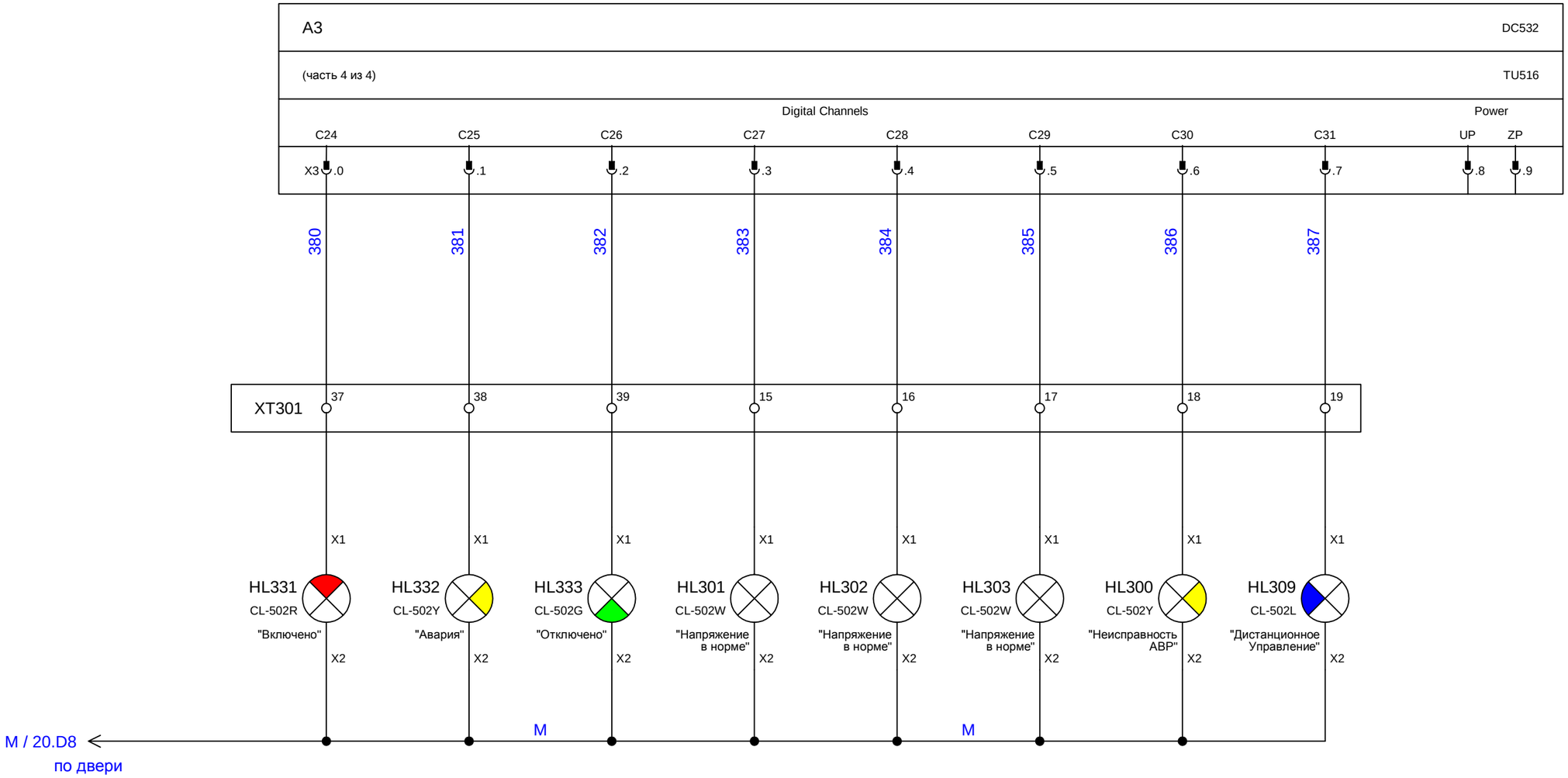

	QF3 - Ввод №3			Ввод №1	Ввод №2	Ввод №3			
	Включено	Авария	Отключено	Наличие напряжения	Наличие напряжения	Наличие напряжения	Неисправность АВР	Дистанционное управление	

ABB		Title ATS500(-E) 3-1 Emax	Page 21 / 21
	Resp. (division/department)	Document id. 9CNR000007-133	Rev. A Lang. ru